TOPTOILET Luxe Bronze CONNECT

Le nouvel Abattant TOPTOILET Luxe Bronze Connect est un abattant Japonais d'un design moderne et attractif.
Il offre le lavage avant et arrière à l'eau chaude, le siège chauffant et le séchage à l'air chaud.
Sa platine de commande latérale et sa commande via SmartPhone vous apportera une grande facilité d'utilisation.
Le désodorisant intégré, le détecteur de présence, les fonctions massage, Auto et enfants ainsi que la descente amortie du siège et du couvercle vous offriront un confort d'utilisation optimal
Une arrivée d'eau et une prise électrique à proximité sont indispensables pour l'installation

Caractéristiques

- Abattant Polypropylène antibactérien
- Double fonction de lavage
- Buse autonettoyante en acier inoxydable
- Lavage à l'eau chaude, température réglable sur 4 niveaux
- Jets massant
- Chauffage du siège réglable sur 4 niveaux
- Séchage mouvant à l'air chaud avec Température réglable sur 4 niveaux
- Platine de commande latérale à LED Bleues
- Désodorisation intégrée au charbon de bambou
- Descente amortie du siège et du couvercle
- Pression d'eau et position de la buse réglables
- Détecteur de présence automatique intégré
- Eclairage de nuit à LED bleues
- Disposition intelligent d'économie d'énergie
- Programmes « AUTO » et « ENFANTS »
- Commande Via SmartPhone sur Android et IOS

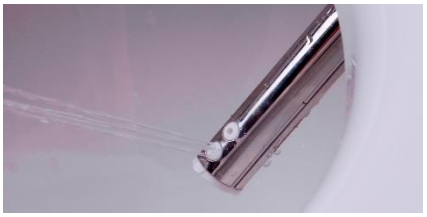

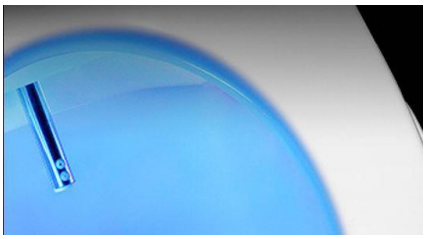

TOPTOILET Luxe Bronze CONNECT

Dimensions :

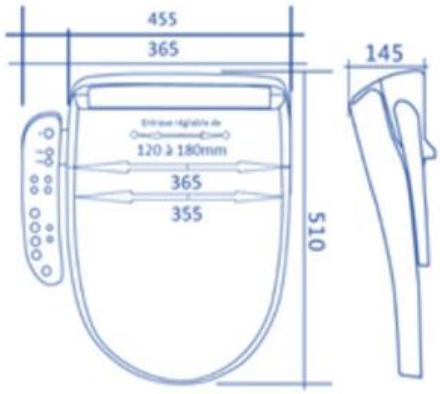

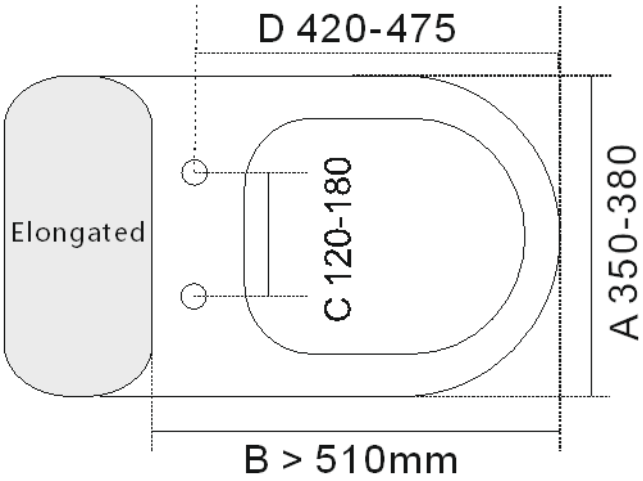

Accessoires fournis :

Three ways Faucet
Robinet 3 Voies

Filters/Filtres
x2
(rechange)

Supplied Connectors - Choose the one best fitting your installation.
Connecteurs fournis - Chosissez celui le mieux adapté à votre installation.

Black sealing washer / Joint d'étanchéité

Quicky connect DM tube / Flexible d'alimentation en eau

Rubber expansion screw set. Jeu de boulons expansifs

Adjustments metal
Platines d'ajustement en métal

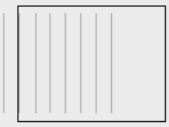

User's Manual
Manuel Utilisateur

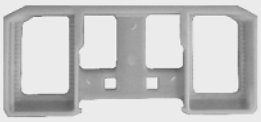

Fixing plate (already installed at the bottom of product / Platine de fixation (déjà installée sur le produit)

Autres Informations Techniques :

Code EAN : 0036336811751
Poids Net : 5 kg
Poids Brut : 6 kg
Carton unitaire : 485X205x555 mm
Carton de 5 unités : 1060X575X515 mm
Mode de fonctionnement : Electronique
Certification : CE et ROHS
Alimentation électrique : 220V 16A
Consommation Max : 1600 Watts en 220V
Cordon électrique : 1,5m – Disjoncteur différentiel Intégré
Alimentation en eau : 0,8 à 7 bars
Dureté de l'eau en entrée : 30°TH maximum
Matériau : Polypropylène
Couleur : Blanc
Garantie : 2 ans

Kit d'installation :

Robinet 3 voies métal
Flexible d'alimentation en eau
Filtre et Connecteurs
Platine de fixation
Platines d'ajustement x 2
Boulons Expansifs x 2
Manuel Utilisateur

CE

RoHS