casselin	Chariot en inox 3 plateaux	Version : CCI30317
	Référence : CCI3	

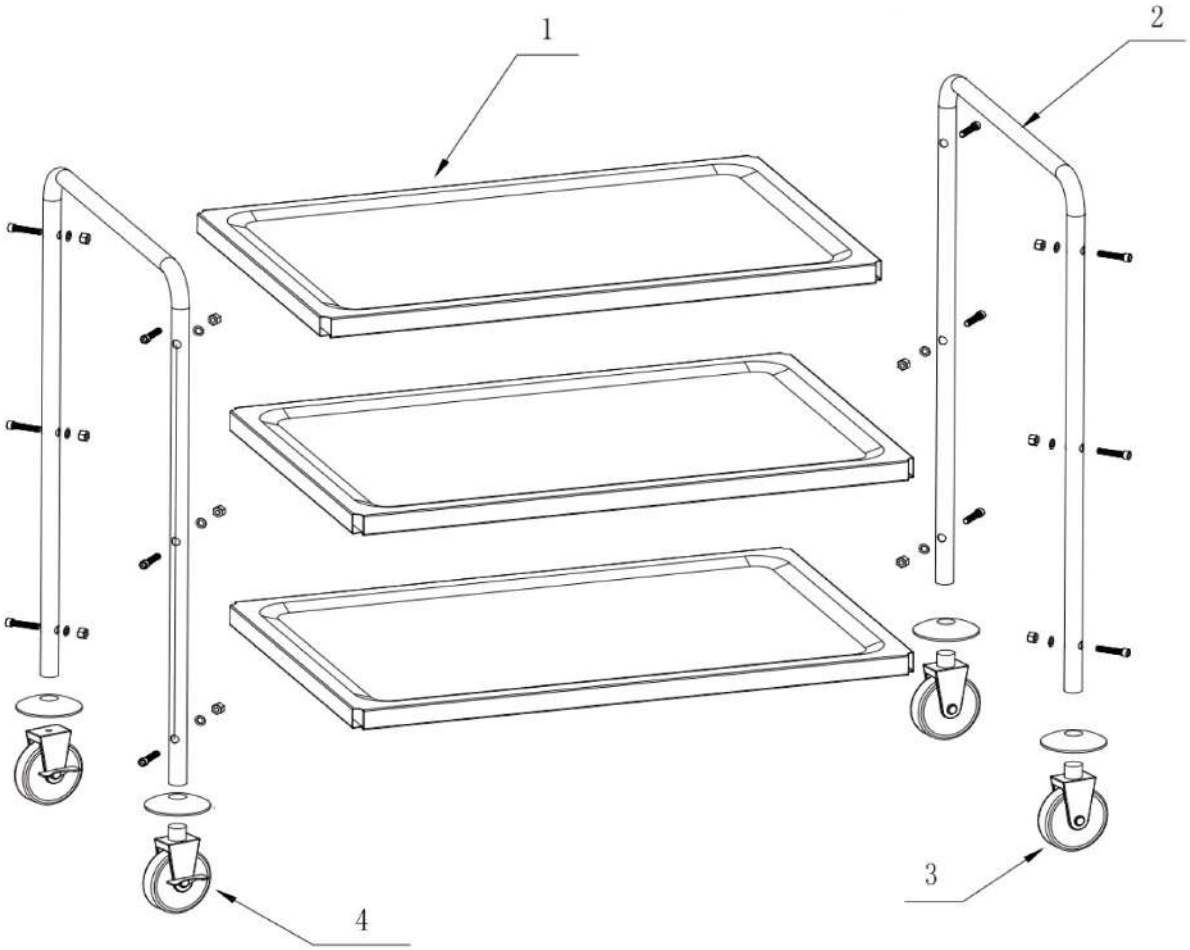

casselin	Chariot inox	Version : CCI30317
	Référence : CCI3	

N° pièce	Description pièce	Référence
1	Plateau	0317CI21
2	Barre de maintein	0317CI32
3	Roue	0317CI23
4	Roue avec frein	0317CI24