casselin	Chariot en inox 2 plateaux	Version : CCI20317
	Référence : CCI2	

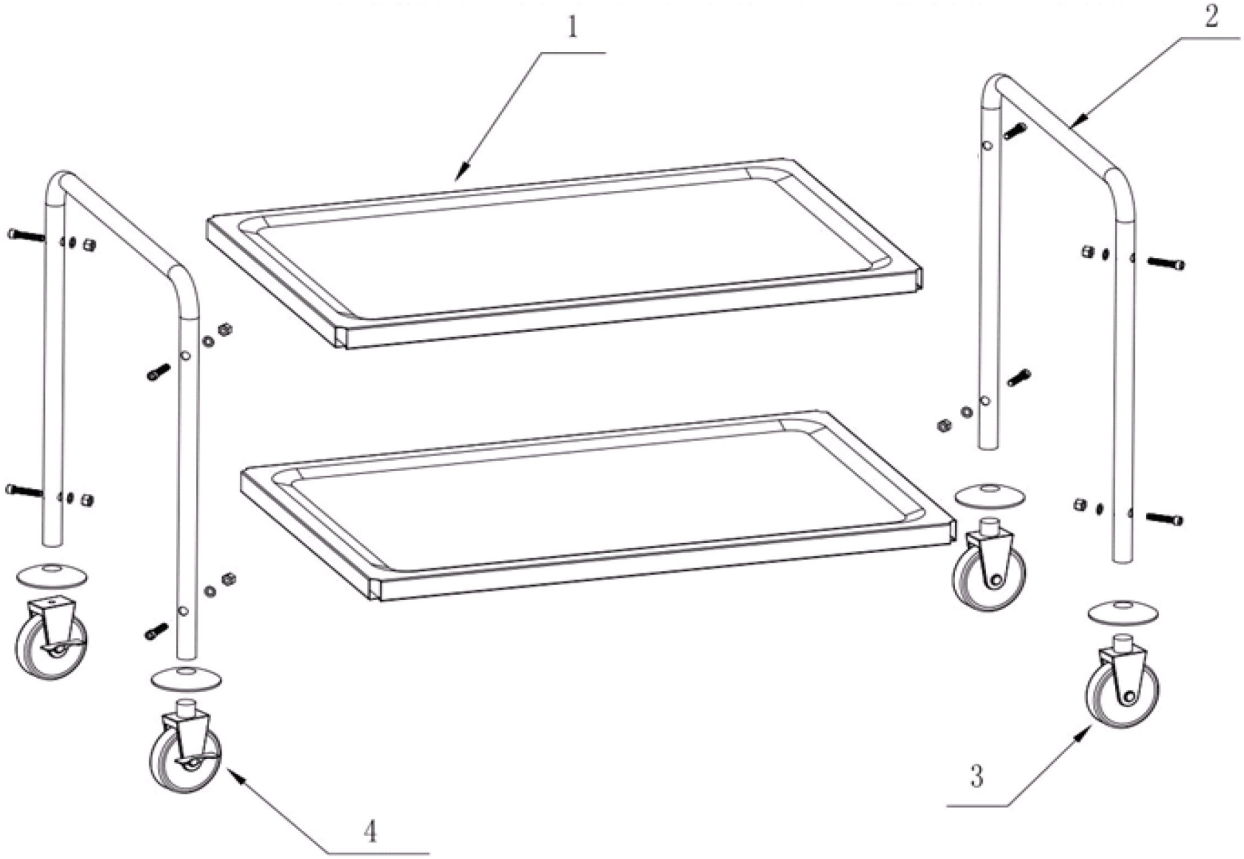

casselin	Chariot inox Référence : CCI2	Version : CCI20317

N° pièce	Description pièce	Référence
1	Plateau	0317CI21
2	Barre de maintein	0317CI22
3	Roue	0317CI23
4	Roue avec frein	0317CI24